OBUDOWA STUDNI NR

SKALA 1: 5

OBUDOWA STUDNI GŁĘBINOWEJ Z KOLUMNĄ STUDNI

SKALA 1: 5

WIDOK Z GÓRY

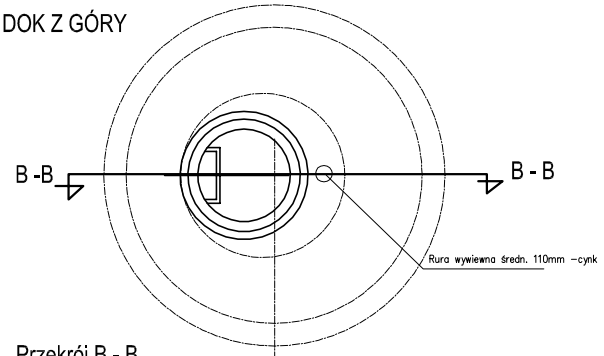

Przekrój B - B

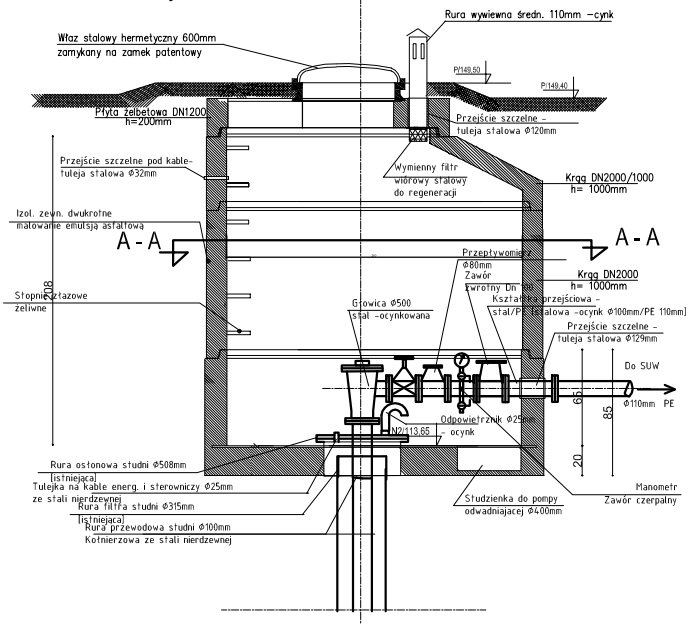

Przekrój A - A

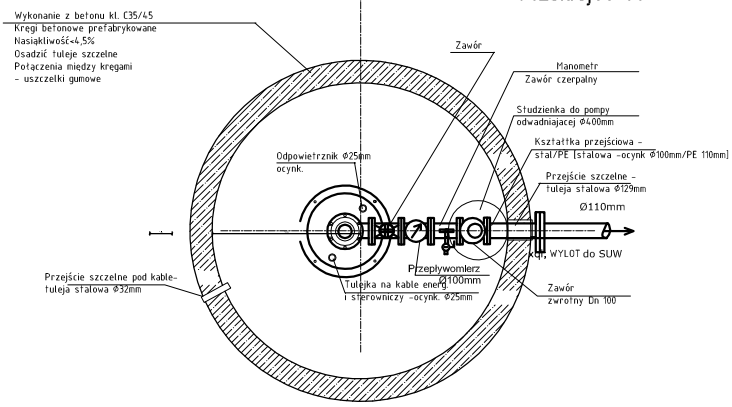

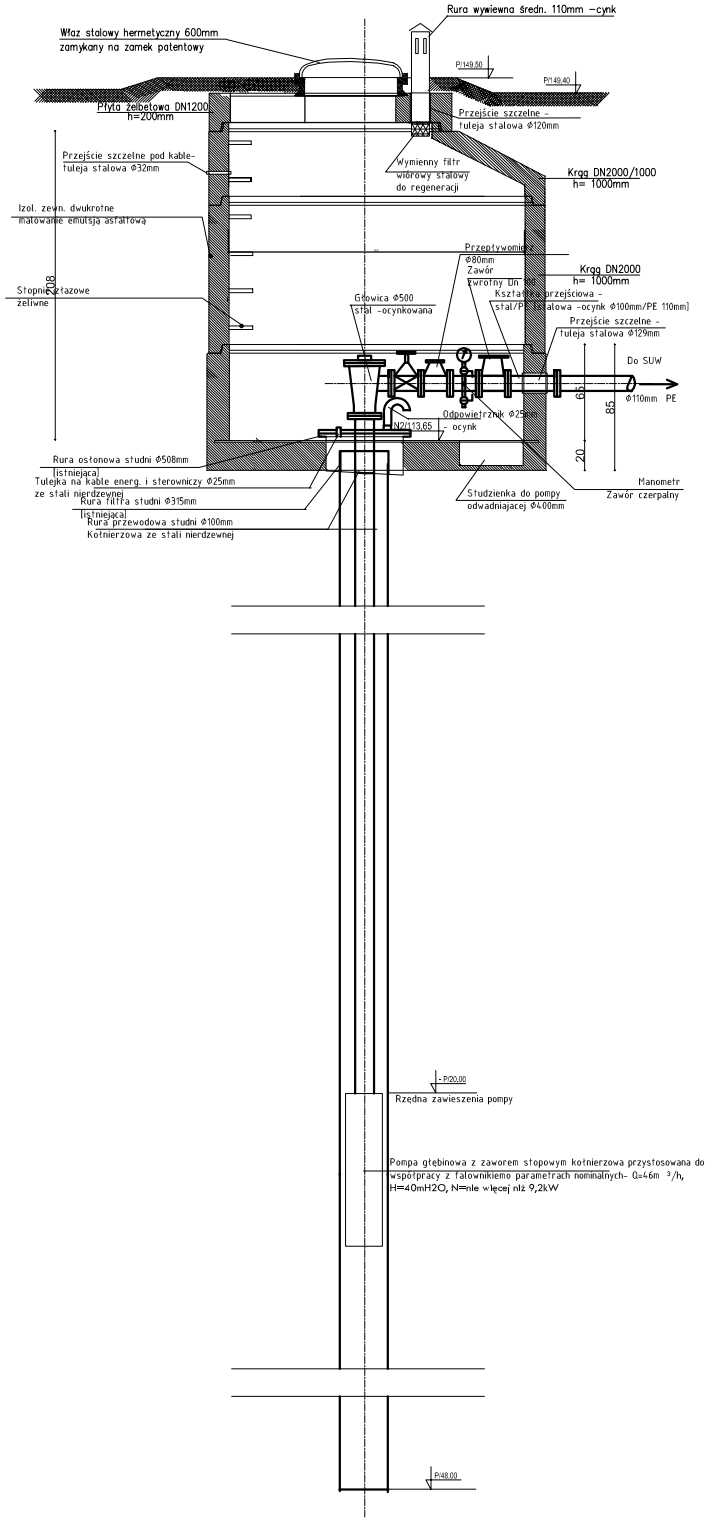

PRZEDSIĘBIORSTWO PROJEKTOWANIA I OBSŁUGI INWESTYCJI " PROBUD" SP. Z O.O. Konieczki 15 B/A, 19-300 Ełk			
NAZWA I ADRES OBIEKTU:	**BUDOWA STACJI UZDATNIANIA WODY** dz. nr 11-503/3, 11-503/5 ul. Studzieniec, 06-500 Mława		S12
NAZWA RYSUNKU:	OBUDOWA STUDNI GŁĘBINOWEJ, UL. STUDZIENIEC W MŁAWIE		BRANŻA: INSTALACJE SANITARNE
PROJEKTANT INSTALACJI SANITARNYCH	mgr inż. Romuald Szafranowski upr. bud. do projektowania i kierowania robotami budow. bez ograniczeń w specjalności instalacji sanitarnych nr upr.: SUW 335/80	Podpis:	DATA: STYCZEŃ 2024r.
SPRAWDZAJĄCY INSTALACJE SANITARNE	mgr inż. Justyna Januszko-Siemion upr. bud. do projektowania bez ograniczeń w specjalności instalacji sanitarnych nr upr.: WAM/0032/PWOS/16	Podpis:	SKALA: 1:50